Brilliant

JANEL

90983...

1

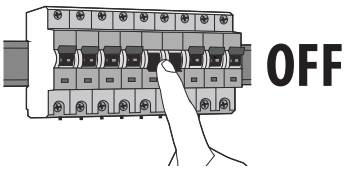

2

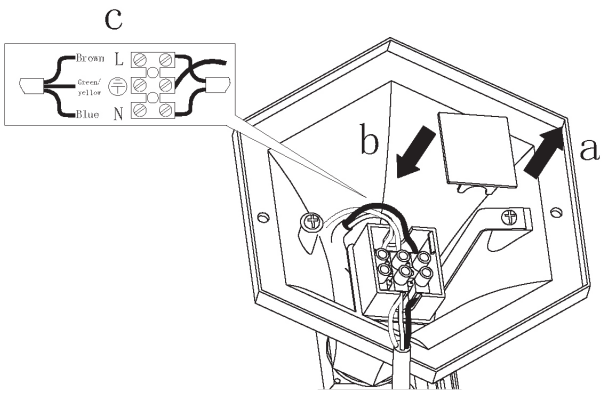

3

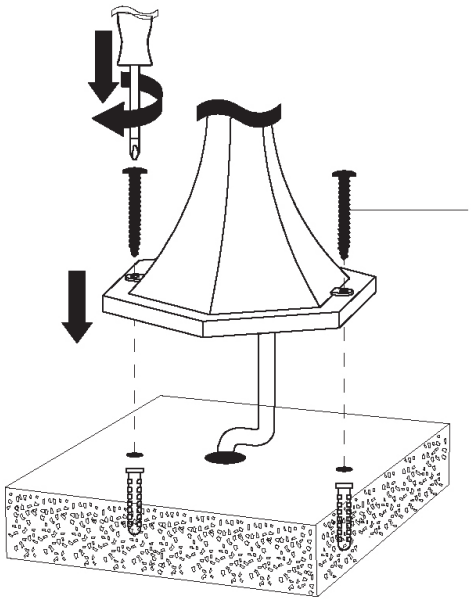

4

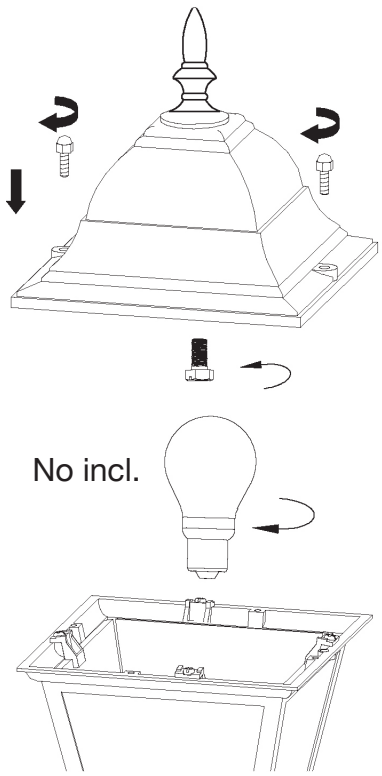
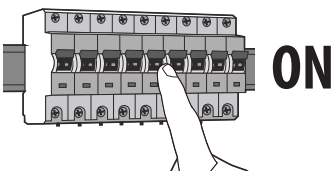
5