Soff 3-464/1

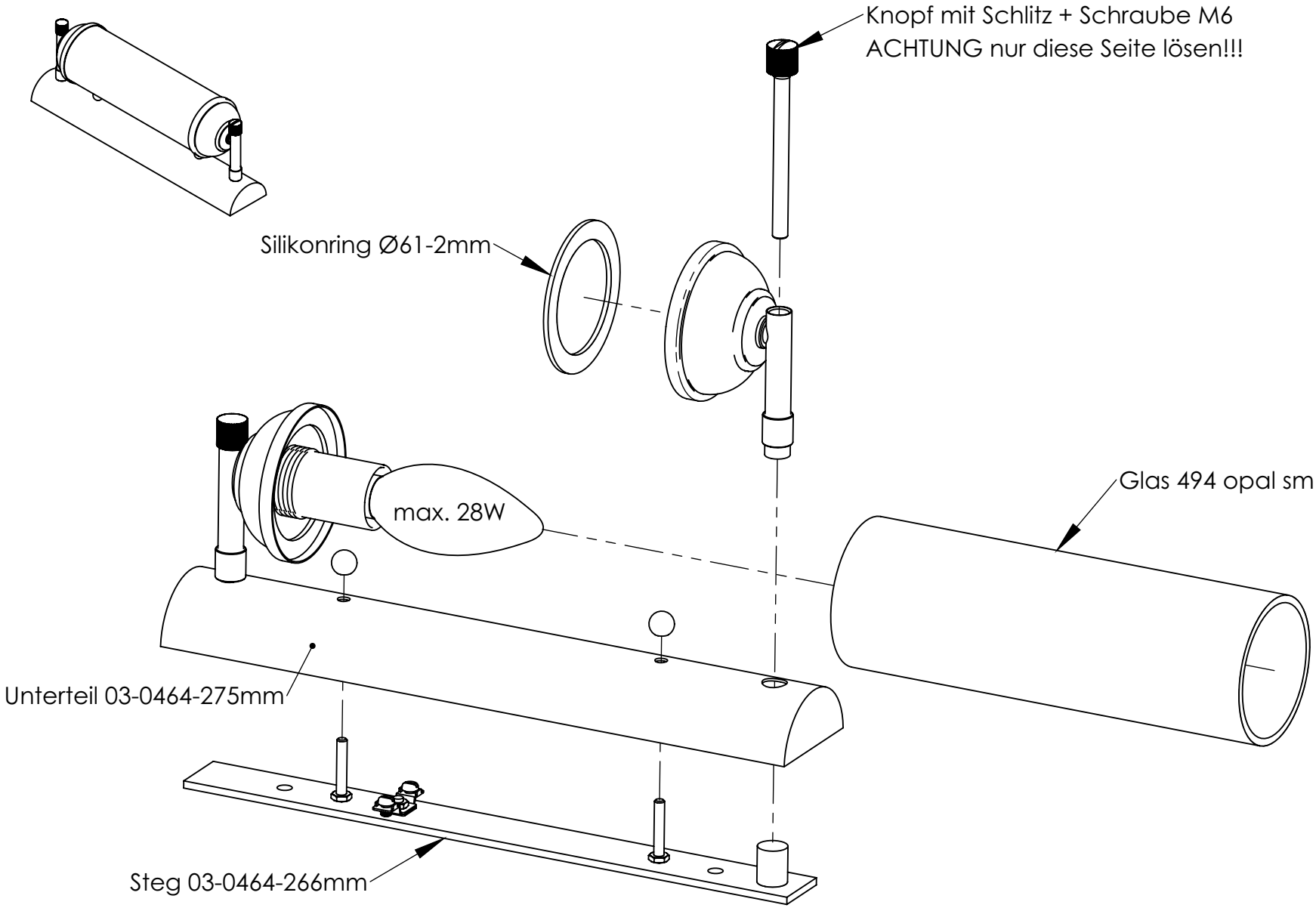

ORION Leuchtenfabrik GmbH., 1230 Wien, Oberlaaerstrasse 284; TEL +43-1-616 80 91; FAX +43-1-616 71 40; www.orionleuchten.at; info@orion.co.at