Brilliant

GALANCE

94966...

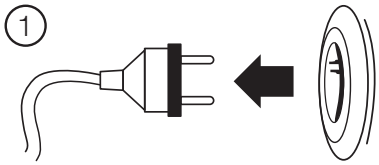
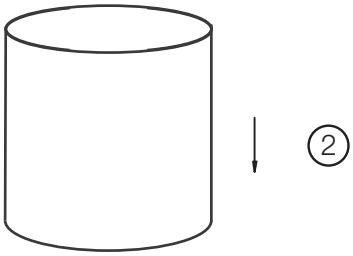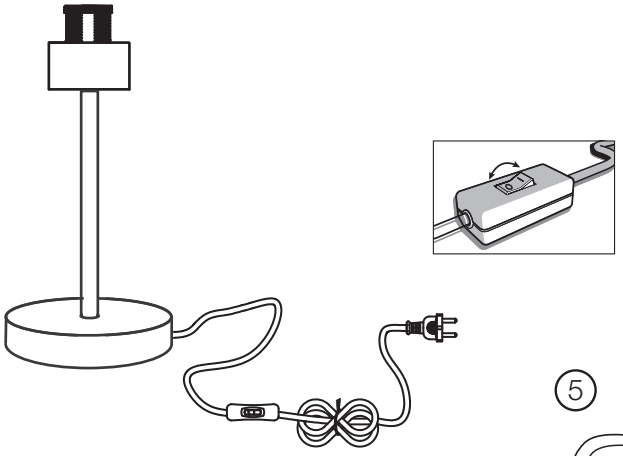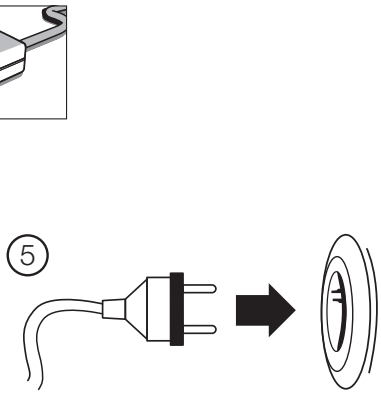
No incl.