Brilliant

WOODROW
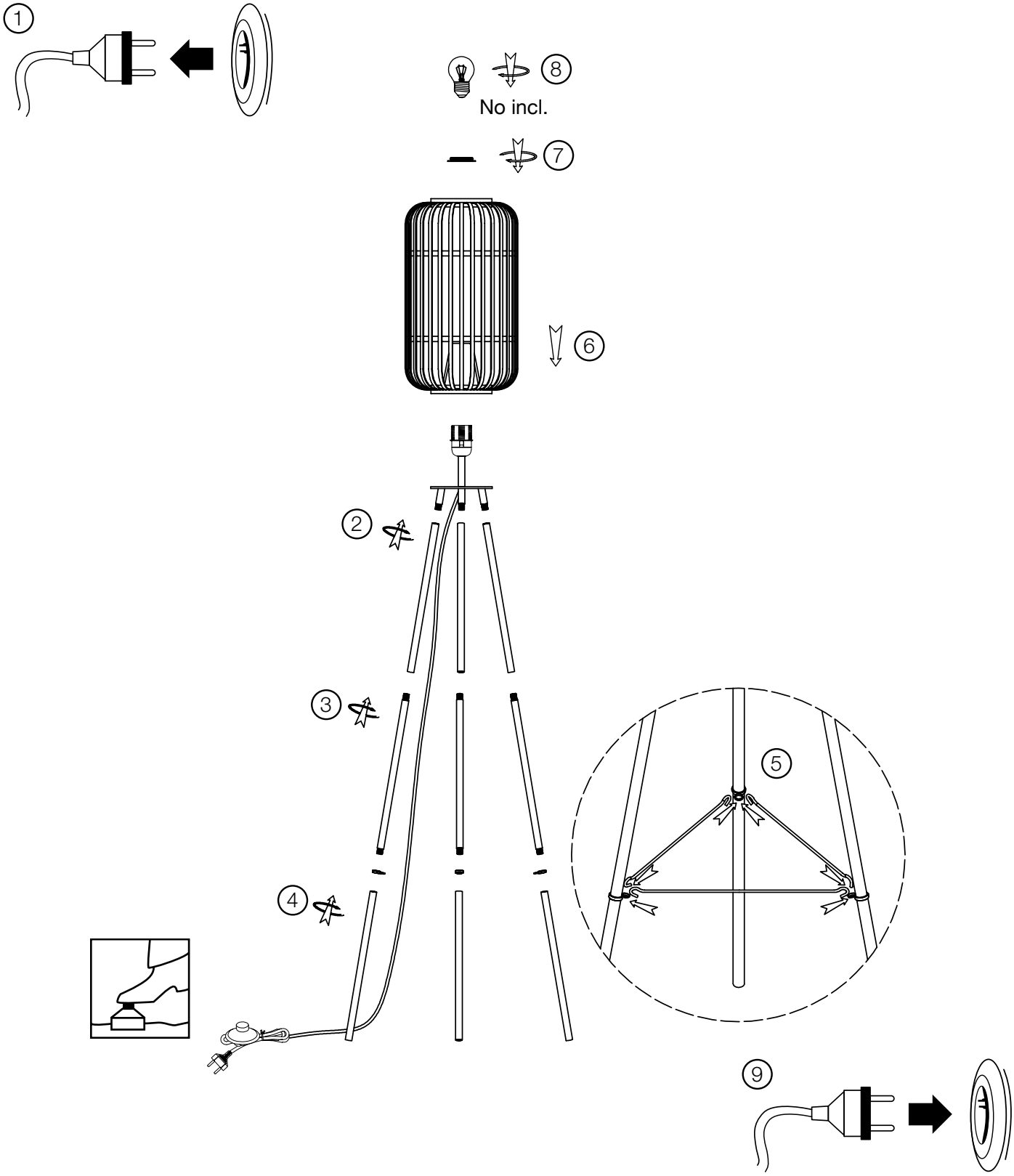
93776...
94977...