Brilliant

TOLOSA
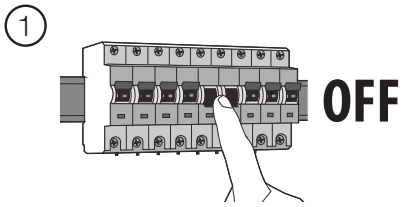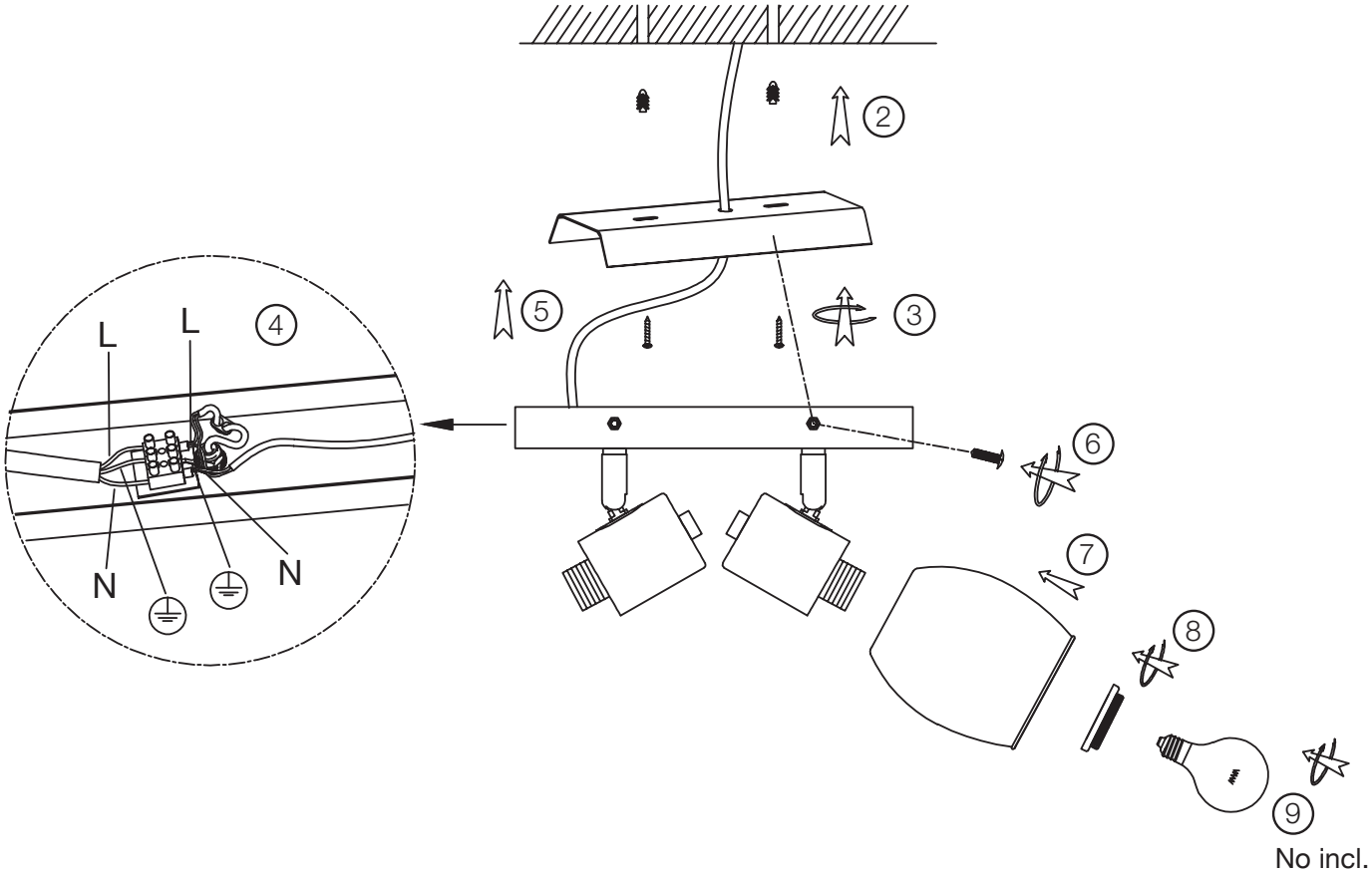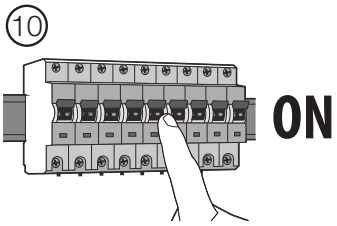
87013...