Brilliant
THE JEWEL IN LIGHTING

Reed
44685...

12.17

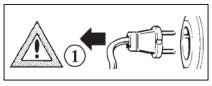
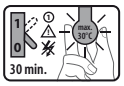
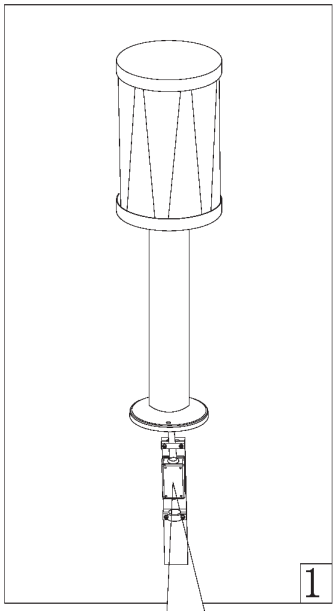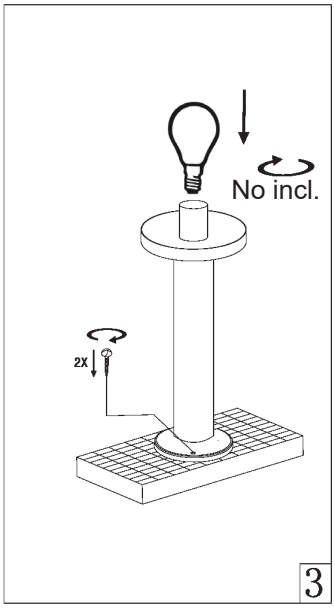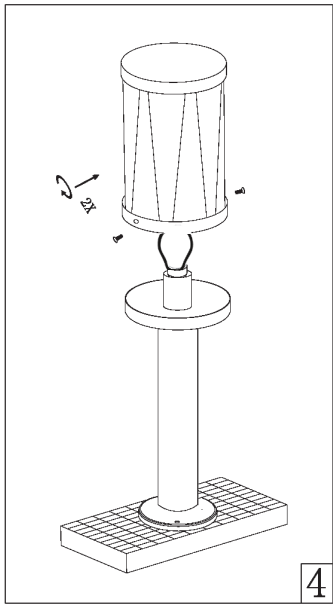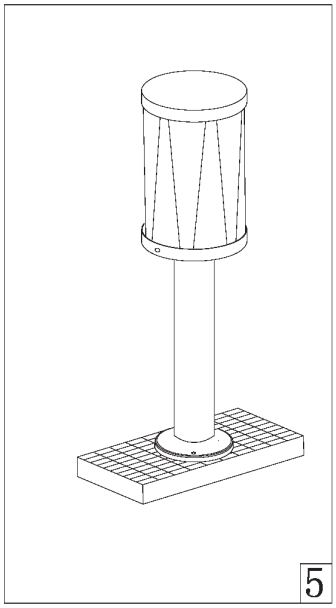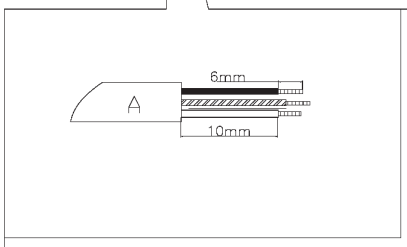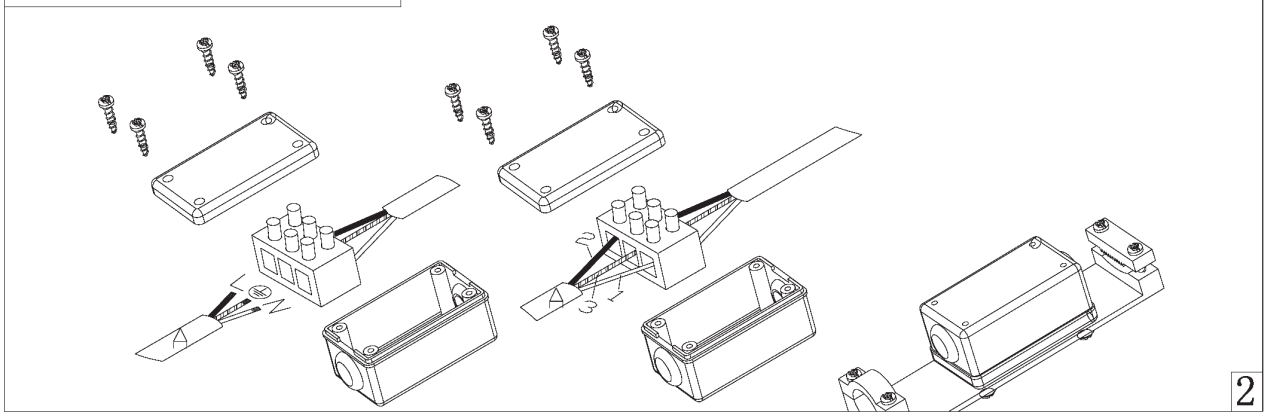
IP44 spritzwassergeschützt; splashproof; spatwaterdicht; protégée contre la projection d‘eau; protegida contra salpicadurasde aqua; protegido contra pingos de água; chráněné proti ostriku vodou; okapturzona; protetto contro l´acqua a spruzzo.