INSTRUCTION SHEET

Brilliant

GITSE

99306...

1

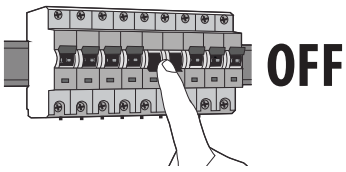

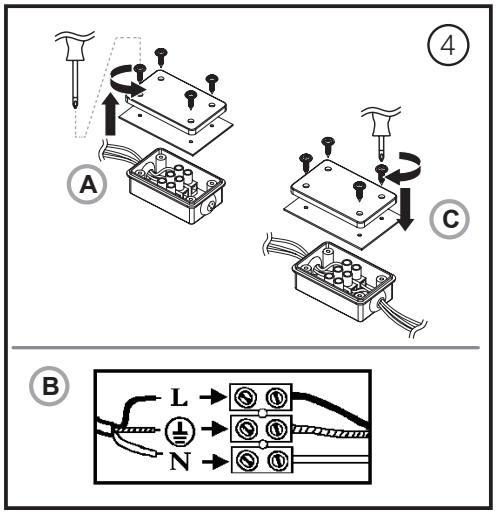

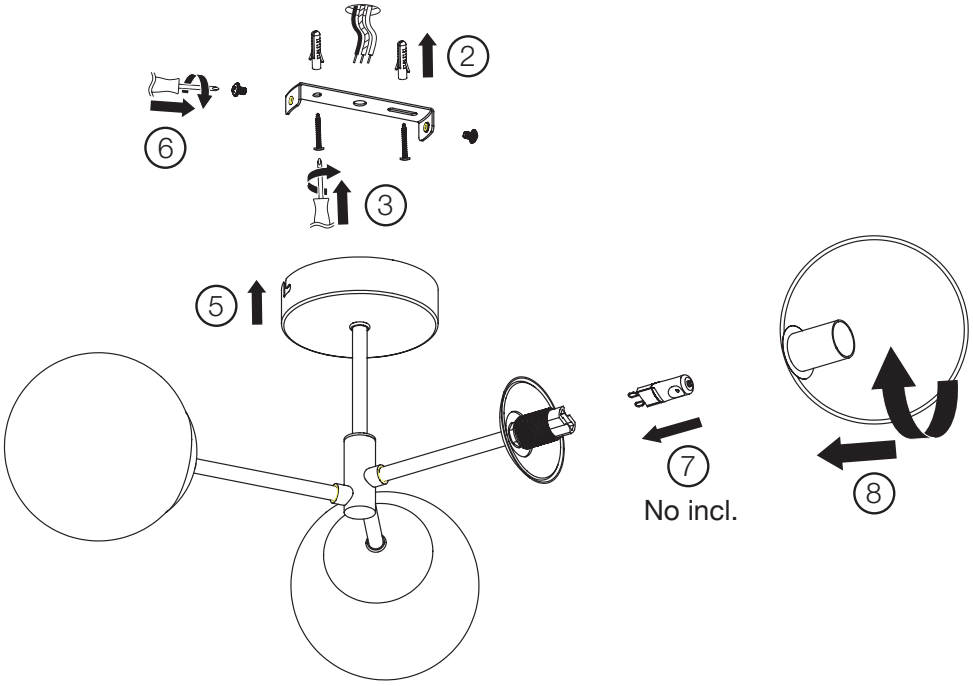
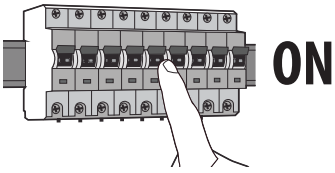
9