Brilliant

LEMONT

99307...

1

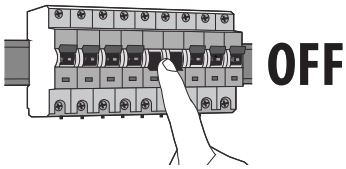

2

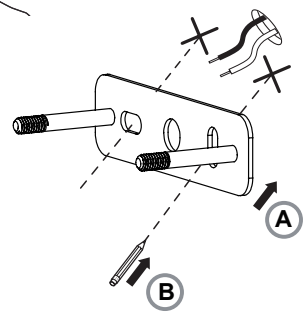

3

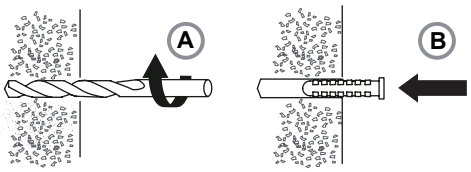

4

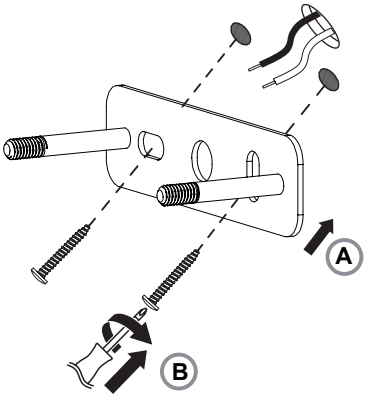

5

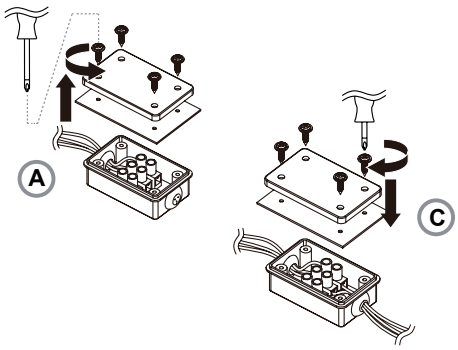

B

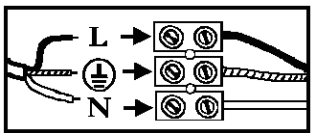

6

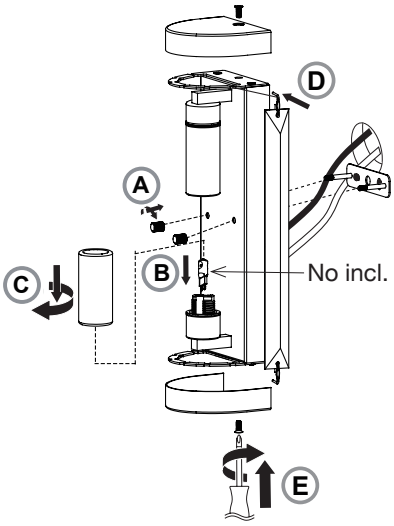
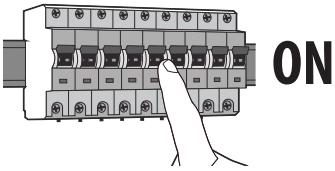
7