Brilliant
THE JEWEL IN LIGHTING

Ceres

05.18

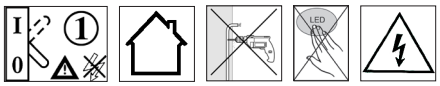

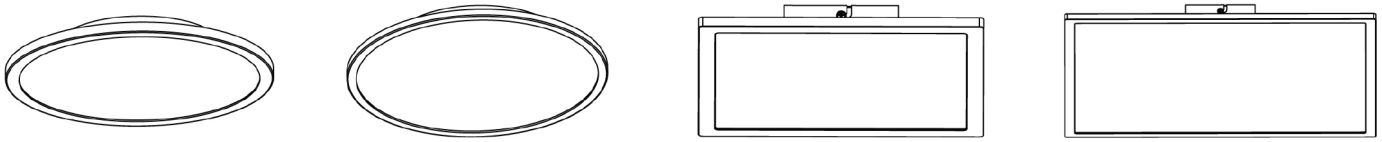

G94460... G94461... G94462... G94463...

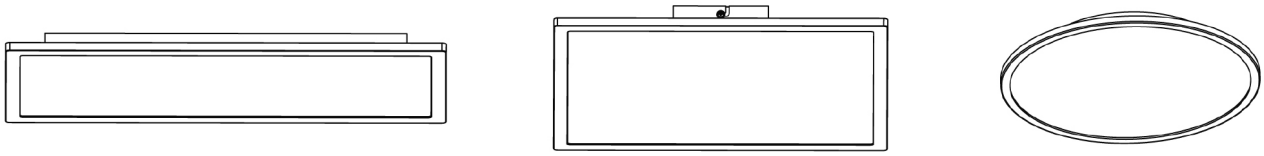

G94464... G94493... G94498...

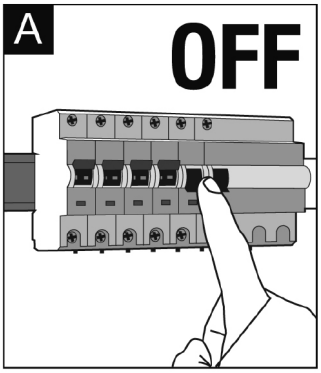

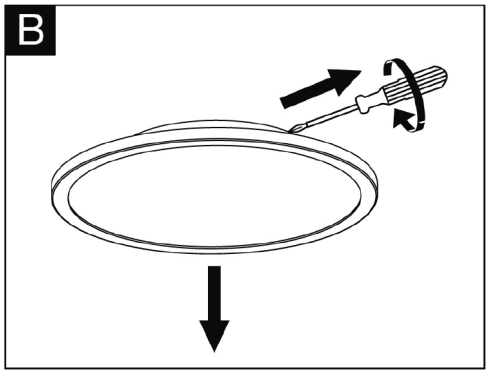

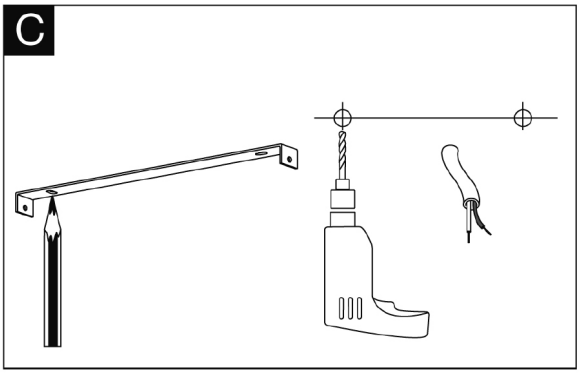

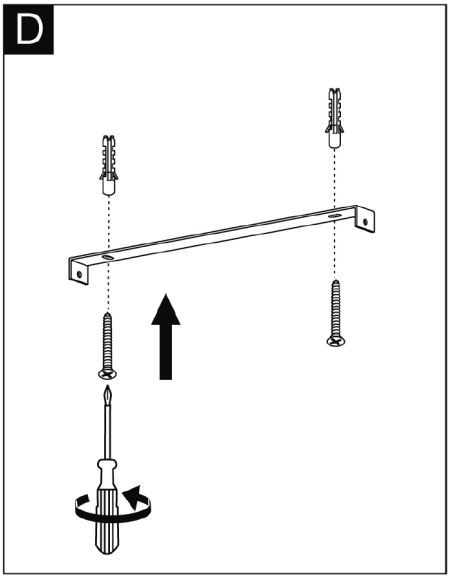

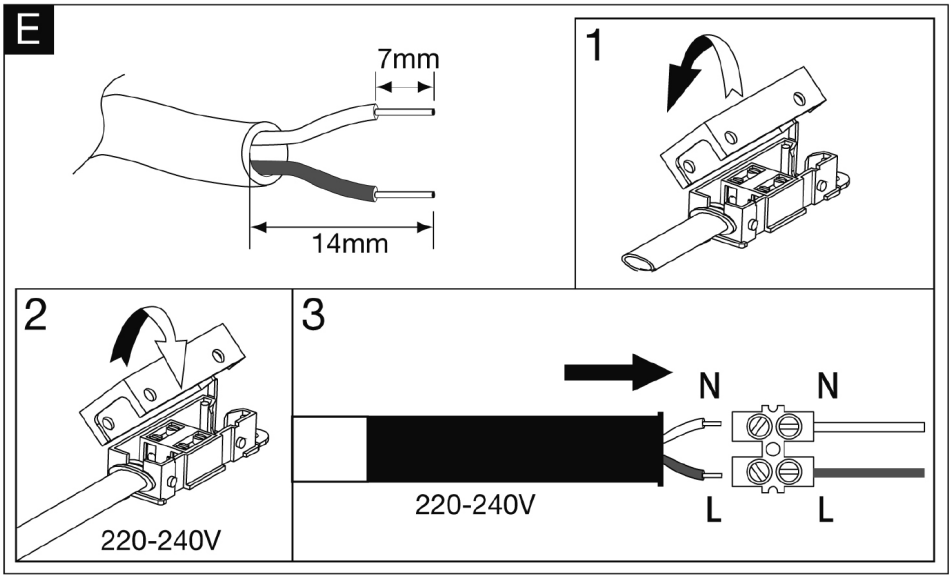

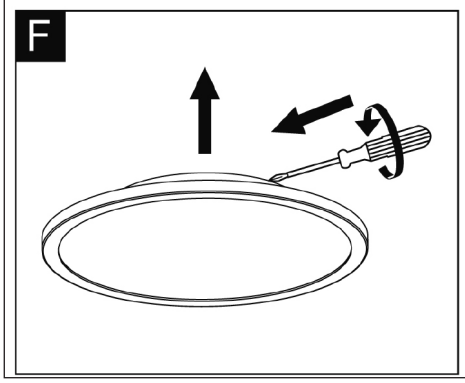

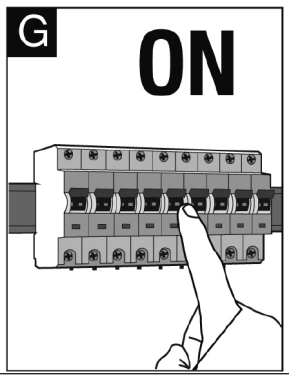

Die Lichtquelle dieser Leuchte ist nicht ersetzbar; wenn die Lichtquelle ihr Lebensdauerende erreicht hat, ist die gesamte Leuchte zu ersetzen.

The light source of this luminaire is not replaceable; when the light source reaches its end of life the whole luminaire shall be replaced.

La source lumineuse de ce luminaire n‘est pas remplaçable; lorsque la source lumineuse atteint sa fin de sa vie, le luminaire entier doit être remplacé.

La sorgente luminosa di questo apparecchio di illuminazione non è sostituibile; quando la sorgente luminosa giunge al termine, è necessario sostituire l‘intero apparecchio di illuminazione.

La fuente de luz de esta lámpara no se puede reemplazar; cuando la fuente de luz llega al final de su vida, se debe reemplazar la lámpara entera.

De lichtbron van deze lamp kan niet vervangen worden. Als de lichtbron het einde van zijn levensduur bereikt heeft, moet men de totale lamp vervangen.

A fonte luminosa deste candeeiro não é substituível; quando a fonte luminosa tiver alcançado o seu fim de vida útil, tem de ser substituído todo o candeeiro.

Źródło światła w tym oświetleniu jest niewymienne; gdy źródło światła osiągnie koniec okresu użytkowania, należy wymienić całe oświetlenie.

Světelný zdroj této lampy nelze vyměnit. Na konci životního cyklu světelného zdroje je tudíž nutno vyměnit celou lampu.

Источник света этого светильника не предусматривает замену; после окончания срока службы источника света необходимо заменить весь светильник.

Burimi i dritës i këtij ndriçuesi nuk është i zëvendësueshëm; në momentin që burimi i dritës ka arritur fundin e jetëgjatësisë duhet zëvendësuar i gjithë ndriçuesi.

Източникът на светлина на този осветител не е заменим; след приключване на експлоатационния срок на източника на светлина, трябва да се замени целият осветител.

Izvor svjetlosti ove svjetiljke se ne može zamijeniti; kada izvor svjetlosti dostigne kraj životnog vijeka, treba se zamijeniti cijela svjetiljka.

Denne lampes lyskilde kan ikke udskiftes; når lyskilden er udtjent skal hele lampen udskiftes.

Selle valgusti valgusallikas ei ole vahetatav. Valgusallika kasutusea lõppedes tuleb kogu valgusti asendada.

Tämän valaisimen valonlähdettä ei voi vaihtaa; kun valonlähde on käyttöikänsä lopussa, koko valaisin on vaihdettava.

Η πηγή φωτός αυτού του φωτιστικού δεν μπορεί να αντικατασταθεί. Όταν η πηγή φωτός φθάσει στο τέλος του χρόνου ζωής της, πρέπει να αντικατασταθεί ολόκληρο το φωτιστικό.

A világítótest fényforrása nem helyettesíthető; ha a fényforrás eléri végső élettartamát, a teljes világítótestet ki kell cserélni.

Svjetlosni izvor ovog rasvjetnog tijela nije zamjenjiv; kada svjetlosni izvor dosegne kraj svog životnog vijeka, treba zamijeniti cijelo rasvjetno tijelo.

Šio šviestuvo šviesos šaltinis nėra keičiamas; pasibaigus jo naudojimo trukmei reikia keisti visą šviestuvą.

Šā gaismekļa gaismas avots nav nomaināms; kad gaismas avotam ir beidzies lietošanas ilgums, jānomaina viss gaismeklis.

Изворот на светлината на оваа светилка не може да се замени; кога изворот на светлината ќе го достигне својот рок на траење, целата светилка мора да се замени.

Sursa de lumină a acestui corp de iluminat nu poate fi înlocuită; atunci când sursa de lumină ajunge la sfârşitul duratei sale de viață, se va înlocui întregul corp de iluminat.

Ljuskällan i denna lampa kan inte bytas ut. När ljuskällan har tjänat ut måste därför hela lampan bytas ut.

Svetelný zdroj tohto svietidla nie je vymeniteľný; keď svetelný zdroj dosiahne koniec svojej životnosti, má sa vymeniť celé svietidlo.

Vir svetlobe tega svetila ni nadomestljiv; ko bo viru svetlobe potekla življenjska doba, morate zamenjati celotno svetilo.

Izvor svetlosti ove svetiljke ne može se zameniti; kada izvor svetlosti dostigne svoj rok trajanja, cela svetiljka mora da se zameni.

Bu aydınlatma kaynağının feneri değiştirilebilir özellikte değildir. Aydınlatma kaynağı ömrünü tamamladığında tüm ışık kaynağını değiştirmek gereklidir.

Джерело освітлення в цьому освітлювальному приладі не замінюється; при закінченні строку дії джерела світла необхідно буде замінити весь прилад.

Lyspæren i denne lampen kan ikke erstattes. Når lyspæren brenner ut, må derfor hele lampen erstattes.

Vorsicht, Gefahr des elektrischen Schlags! Caution, risk of electric shock! Danger, risque de chocs électriques! Attenzione: pericolo di scossa elettrica! Atención, peligro de descarga eléctrica! Voorzichtig, risico op een elektrische schok! Forsigtig - Fare for elektrisk stød! Pozor, nebezpečí zásahu elektrickým proudem! Внимание, опасност от електрически удар! Προσοχή, κίνδυνος ηλεκτροπληξίας! Dikkat, elektrik çarpması riski! Huomio, sähköiskun vaara!
Pozor, nebezpečenstvo zásahu elektrickým prúdom! Oprez, opasnost od električnog udara! Uwaga, niebezpieczeństwo porażenia prądem! Pozor, nevarnost električnega udara! Atenție, pericol de electrocutare! Varning! Risk för elektriska stötar! Cuidado, risco de choque elétrico. Vigyázat, áramütés veszélye! Uzmanību: elektriskās strāvas trieciena risks! Kujdes, rrezik nga goditja elektrike! Atsargiai, gali įvykti elektros smūgis! Oprez, opasnost od strujnog udara! Ettevaatust, elektrilöögi oht! Осторожно! Опасность поражения электрическим током! Внимание, опасност од струен удар! OPREZ, OPASNOST OD ELEKTRIČNOG UDARA! Обережно, небезпека ураження електричним струмом!
Fare for elektrisk støt!

Brilliant

easydim

CONTINUOUS DIMMING

EXPLANATION IN 9 LANGUAGES

DE / EN / FR / NL / IT / PRT / ESP / CZ / SK

Brilliant

WATCH THE VIDEO HERE

Operating instructions inside explain all possibilities

Watch the video on the Internet:
http://www.brilliant-ag.de/2/assortment/easydim

Brilliant

easydim

STUFENLOSES DIMMEN

3 MÖGLICHKEITEN

Helligkeit spielend leicht mit jedem herkömmlichen Lichtschalter einstellen!

Möglichkeit 1

Ich möchte 100% Licht

1 Licht ist ausgeschaltet.
Was ist zu tun?
↓
Licht einschalten!

✓ **Ergebnis**
100%
Das Licht hat eine Helligkeit von 100%.

Möglichkeit 2

Ich möchte das Licht automatisch auf 10% dimmen

1 Licht ist ausgeschaltet.
Was ist zu tun?
↓
Licht einschalten!

2 **nächster Schritt**
↓
+
Licht aus- und sofort wieder einschalten!

Folge

100% → 10%

Das Licht wird automatisch in 10 Sekunden von 100% auf 10% gedimmt.

✓ **Ergebnis**
10%
Das Licht hat eine Helligkeit von 10%.

Möglichkeit 3

Ich möchte das Licht auf eine von mir gewünschte Helligkeit dimmen

1 Licht ist ausgeschaltet.
Was ist zu tun?
↓
Licht einschalten!

2 **nächster Schritt**
↓
+
Licht aus- und sofort wieder einschalten!

Folge

100% → ..%

Der Dimm-Vorgang startet stufenlos. Sobald die gewünschte Helligkeit erreicht ist:

3 **nächster Schritt**
↓
+
Licht aus- und sofort wieder einschalten!

Folge

Der Dimm-Vorgang stoppt.

✓ **Ergebnis**
..%
Das Licht hat die von mir gewünschte Helligkeit.

Testen Sie!

Brilliant

easydim

CONTINUOUS DIMMING

3 OPTIONS

Adjust the brightness incredibly easy using any standard light switch

Option 1

I would like 100% brightness

1

Light is switched off.
What do I have to do?

↓

Switch on the light!

Outcome

100%

The light has 100% brightness.

Option 2

I would like to automatically dim the light to 10%

1

Light is switched off.
What do I have to do?

↓

Switch on the light!

2

Next step

↓

+ Switch the light off and then on again immediately!

Result

100% → 10%

The light is automatically dimmed from 100% to 10% in 10 seconds..

Outcome

10%

The light has 10% brightness.

Option 3

I would like to dim the light to the brightness I want

1

Light is switched off.
What do I have to do?

↓

Switch on the light!

2

Next step

↓

+ Switch the light off and then on again immediately!

Result

100% → ..%

The continuous dimming process starts. As soon as the brightness you want is reached:

3

Next step

↓

+ Switch the light off and then on again immediately!

Result

The dimming process stops.

Outcome

..%

The light has the brightness I want.

Test it out!

Brilliant

easydim

VARIATION EN CONTINU

3 POSSIBILITÉS

Régler l'intensité lumineuse avec n'importe quel interrupteur conventionnel, en toute simplicité

Option 1

Je voudrais 100 % de lumière

1 La lumière est éteinte.

Que faire?

↓

Allumer la lumière!

✓ **Résultat**

100% de luminosité.

100%

Option 2

Je voudrais faire varier la lumière automatiquement jusqu'à 10 %

1 La lumière est éteinte.

Que faire?

↓

Allumer la lumière!

2 **étape suivante**

↓

+ Éteindre et rallumer aussitôt la lumière!

Résultat

100% → 10%

L'intensité lumineuse décroît automatiquement de 100 % à 10 % en moins de 10 secondes.

✓ **Résultat**

10% de luminosité.

10%

Option 3

Je voudrais faire varier la lumière jusqu'à une intensité que je choisis

1 La lumière est éteinte.

Que faire?

↓

Allumer la lumière!

2 **étape suivante**

↓

+ Éteindre et rallumer aussitôt la lumière!

Résultat

100% → ..%

Le processus de variation s'enclanche. Dès que la luminosité souhaitée est atteinte :

3 **étape suivante**

↓

+ Éteindre et rallumer aussitôt la lumière!

Résultat

Le processus de variation s'arrête.

✓ **Résultat**

l'intensité lumineuse souhaitée est atteinte.

..%

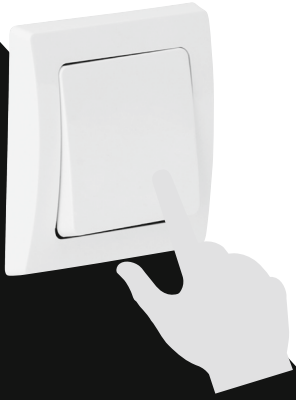

Testez!

Brilliant

easydim

TRAPLOOS DIMMEN

3 MOGELIJKHEDEN

Helderheid kinderlijk eenvoudig met elke gangbare lichtschakelaar instellen

Mogelijkheid 1

Ik wil 100% licht

1 Licht is uitgeschakeld.
Wat te doen?
↓
Licht inschakelen!

✓ **Resultaat**
100%
Het licht heeft een helderheid van 100%.

Mogelijkheid 2

Ik wil het licht automatisch op 10% dimmen

1 Licht is uitgeschakeld.
Wat te doen?
↓
Licht inschakelen!

2 **volgende stap**
↓
+
Licht uit- en direct weer inschakelen!

Gevolg

100% → 10%

Het licht wordt automatisch in 10 seconden van 100% naar 10% gedimd.

✓ **Resultaat**
10%
Het licht heeft een helderheid van 10%.

Mogelijkheid 3

Ik wil het licht dimmen op een door mij gewenste helderheid

1 Licht is uitgeschakeld.
Wat te doen?
↓
Licht inschakelen!

2 **volgende stap**
↓
+
Licht uit- en direct weer inschakelen!

Gevolg

100% → ..%

Het dimmen start traploos. Zodra de gewenste helderheid bereikt is:

3 **volgende stap**
↓
+
Licht uit- en direct weer inschakelen!

Gevolg

het dimmen stopt.

✓ **Resultaat**
..%
Het licht heeft de door mij gewenste helderheid.

Probeer het zelf uit!

Brilliant

easydim

REGOLABILE IN CONTINUO

3 POSSIBILITÀ

Regolare la luminosità in assoluta semplicità su ogni comune interruttore della luce

Possibilità 1

Voglio luce al 100%

1 La luce è spenta.
Cosa bisogna fare?
↓
Accendere la luce!

✓ **Risultato**
100%
La luce ha una luminosità del 100%.

Possibilità 2

Vorrei regolare la luce automaticamente al 10%

1 La luce è spenta.
Cosa bisogna fare?
↓
Accendere la luce!

2 **Prossimo passaggio**
↓
\+ Spegnere e riaccendere subito la luce!

Conseguenza

100% → 10%

In 10 secondi, la luce è dimmerata automaticamente dal 100% al 10%.

✓ **Risultato**
10%
La luce ha una luminosità del 10%.

Possibilità 3

Vorrei regolare la luce alla luminosità da me richiesta

1 La luce è spenta.
Cosa bisogna fare?
↓
Accendere la luce!

2 **Prossimo passaggio**
↓
\+ Spegnere e riaccendere subito la luce!

Conseguenza

100% → ..%

L'oscuramento si avvia in continuo. Non appena la luminosità desiderata è stata raggiunta:

3 **Prossimo passaggio**
↓
\+ Spegnere e riaccendere subito la luce!

Conseguenza

L'oscuramento si arresta.

✓ **Risultato**
..%
La luce ha la luminosità da me desiderata.

Prova!

Brilliant

easydim

REGULAÇÃO PROGRESSIVA

3 OPÇÕES

Regular a intensidade da luz facilmente com um interruptor convencional

Opção 1

Pretendo 100% de luminosidade

1 A luz está desligada.

O que fazer?

↓

Ligar a luz!

✓ **Resultado**

100% A luz tem uma intensidade de 100%.

Opção 2

Pretendo regular automaticamente a intensidade da luz a 100%

1 A luz está desligada.

O que fazer?

↓

Ligar a luz!

2 **passo seguinte**

↓

+ Desligar e voltar a ligar a luz!

Efeito

100% → 10%

A luz é regulada automaticamente, em 10 segundos, de 100% para 10%

✓ **Resultado**

10% A luz tem uma intensidade de 10%

Opção 3

Pretendo regular uma intensidade da luz específica

1 A luz está desligada.

O que fazer?

↓

Ligar a luz!

2 **passo seguinte**

↓

+ Desligar e voltar a ligar a luz!

Efeito

100% → ..%

O processo de regulação da intensidade da luz inicia-se progressivamente. Ao alcançar a intensidade pretendida:

3 **passo seguinte**

↓

+ Desligar e voltar a ligar a luz!

Efeito

O processo de regulação da intensidade da luz para.

✓ **Resultado**

..% A luz tem a intensidade que pretendo.

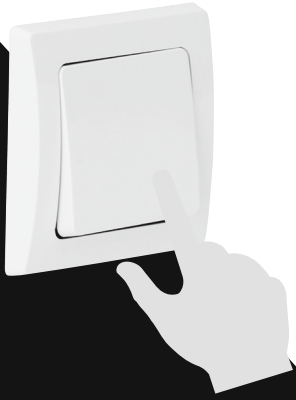

Efetue o teste!

Brilliant

easydim

ATENUACIÓN DE FORMA CONTINUA

3 OPCIONES

Ajuste facilísimo del brillo con cualquier interruptor de luz convencional

Opción 1

Deseo el 100% de luz

1 La luz está apagada.
¿Qué debo hacer?
↓
Encender la luz!

Resultado
100%
La luz tiene un brillo del 100%.

Opción 2

Deseo reducir la luz automáticamente al 10%

1 La luz está apagada.
¿Qué debo hacer?
↓
Encender la luz!

2 **siguiente paso**
↓
+ Apague la luz y vuélvala a encender de inmediato!

Consecuencia

100% → 10%

La luz se reducirá automáticamente del 100% al 10% en 10 segundos.

Resultado
10%
La luz tiene un brillo del 10%.

Opción 3

Deseo regular la luz al brillo que desee

1 La luz está apagada.
¿Qué debo hacer?
↓
Encender la luz!

2 **siguiente paso**
↓
+ Apague la luz y vuélvala a encender de inmediato!

Consecuencia

100% → ..%

El proceso de regulación se inicia de forma continua. Tan pronto como se alcanza el brillo deseado:

3 **siguiente paso**
↓
+ Apague la luz y vuélvala a encender de inmediato!

Consecuencia

Se para el proceso de regulación.

Resultado
..%
La luz tiene el brillo que yo deseo.

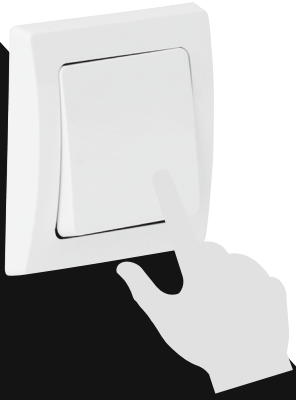

¡Pruébelo!

Brilliant

easydim
PLYNULÉ STMÍVÁNÍ

3 MOŽNOSTI
Nastavení intenzity světla snadno a hravě jakýmkoliv běžným světelným spínačem

Možnost 1
Chci 100 % světlo

1 Světlo je vypnuté.
Co je třeba udělat?
↓
Zapněte světlo!

✓ **Výsledek**
100%
Světlo má 100 % intenzitu.

Možnost 2
Chci světlo automaticky ztlumit na 10 %

1 Světlo je vypnuté.
Co je třeba udělat?
↓
Zapněte světlo!

2 **Další krok**
↓
\+ Vypněte a hned zase zapněte světlo!

Důsledek

100% → 10%

Světlo se za 10 sekund automaticky ztlumí ze 100 % na 10 %

✓ **Výsledek**
10%
Světlo má 10 % intenzitu.

Možnost 3
Chci světlo ztlumit na požadovanou intenzitu

1 Světlo je vypnuté.
Co je třeba udělat?
↓
Zapněte světlo!

2 **Další krok**
↓
\+ Vypněte a hned zase zapněte světlo!

Důsledek

100% → ..%

Stmívání se spustí plynule. Jakmile bude dosažena požadovaná intenzita:

3 **Další krok**
↓
\+ Vypněte a hned zase zapněte světlo!

Důsledek

Stmívání se zastaví.

✓ **Výsledek**
..%
Světlo má intenzitu, kterou požaduji.

Vyzkoušejte!

Brilliant

easydim

PLYNULÉ STMIEVANIE

3 MOŽNOSTI

Jas veľmi jednoducho nastavíte pomocou každého bežného vypínača

Možnosť č. 1

Chcem 100%-né svetlo

1 Svetlo je vypnuté.
Čo treba robiť?
↓
Zapnúť svetlo!

✓ **Výsledok**
100%
Svetlo vykazuje 100%-ný jas.

Možnosť č. 2

Svetlo chcem automaticky stlmiť na 10%

1 Svetlo je vypnuté.
Čo treba robiť?
↓
Zapnúť svetlo!

2 **ďalší krok**
↓
\+ Svetlo vypnite a ihneď znova zapnite!

Dôsledok

100% → 10%

Svetlo sa v priebehu 10 sekúnd automaticky stlmí zo 100% na 10%.

✓ **Výsledok**
10%
Jas svetla je 10%.

Možnosť č. 3

Svetlo chcem stlmiť na ľubovoľný jas

1 Svetlo je vypnuté.
Čo treba robiť?
↓
Zapnúť svetlo!

2 **ďalší krok**
↓
\+ Svetlo vypnite a ihneď znova zapnite!

Dôsledok

100% → ..%

Stmievanie prebehne plynule, len čo sa dosiahne požadovaný jas:

3 **ďalší krok**
↓
\+ Svetlo vypnite a ihneď znova zapnite!

Dôsledok

Stmievanie sa zastaví.

✓ **Výsledok**
..%
Svetlo vykazuje mnou zvolený jas.

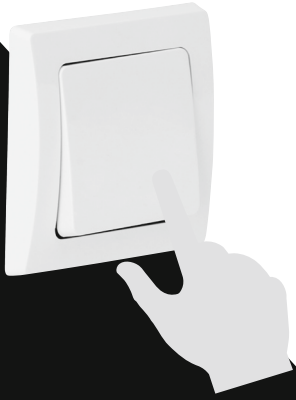

Otestujte!

Brilliantstraße 1
27442 Gnarrenburg
www.brilliant-ag.com